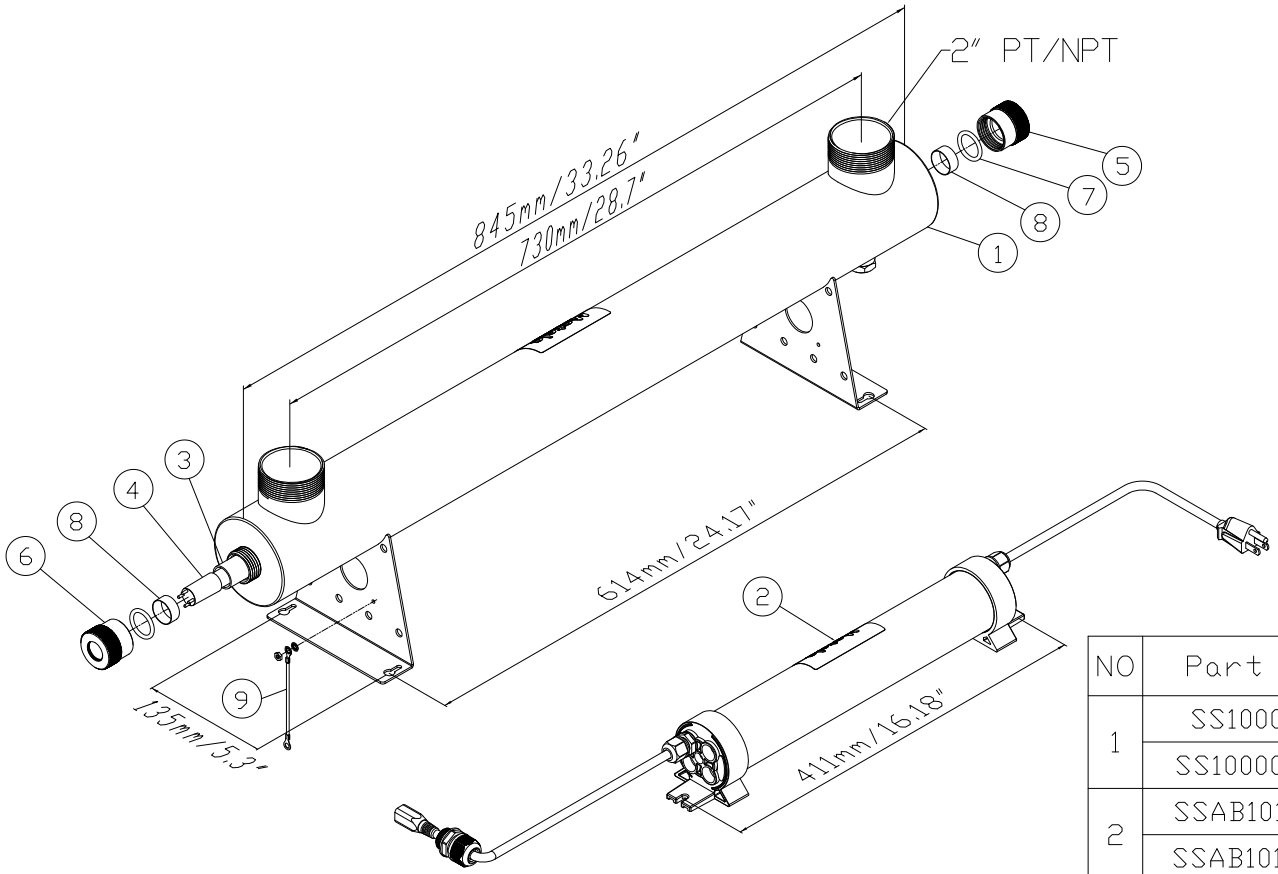

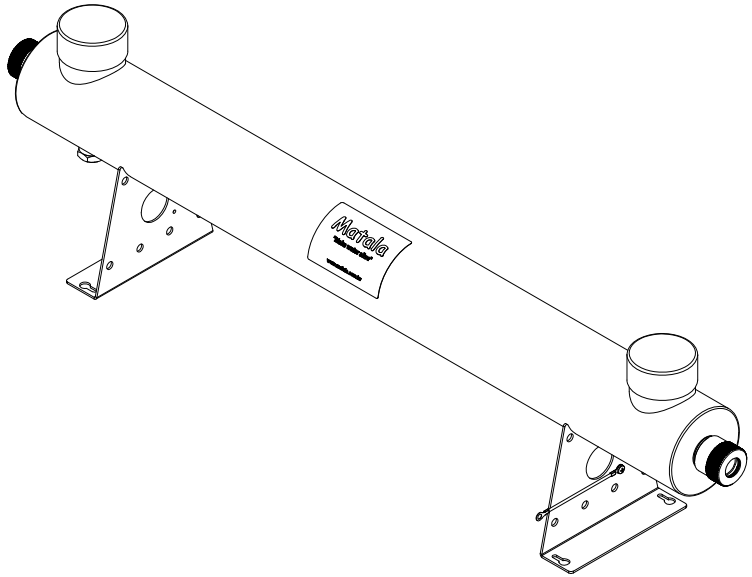

NO	Part No	Part Name	SPEC	Q'ty
1	SS100007	Stainless Steel Chamber	ø89xL845mm/SUS304	1
	SS100007-1		ø89xL845mm/SUS316	
2	SSAB101040	Ballast with LED	40W/100~240V/50&60HZ	1
	SSAB101075		75W/100~240V/50&60HZ	
3	SS103004	Quartz Sleeve	ø23x897Lmm	1
4	SS100018	UV Lamp	TUV 36T5 HE 4P-SE(40W)	1
	SS100019		TUV 36T5 HO 4P-SE(75W)	
5	SS100011	Nut	1"/AL Alloy(NO Hole)	1
6	SS100010	Nut	1"/AL Alloy	1
7	SS100020	O-Ring	ø21.8X3.5mm	2
8	SS100021	Gasket	Ø22XØ23.2X10.4mm	2
9	SSPL100009	Ground cable	AWG16 VW-1 105°C 600V	1

編號 NO.	修改內容 DESCRIPTION	核准 APPR.	日期 DATE

未特別註明處 (Unless Otherwise Specified)
圓角 (Fillet) R2 拔模角 (Parting Angle) 1°
導角 (Chamfer) C1 去除毛邊 (Free Burrs)
一般角度公差 (Angular) ±0.5°

Matala 亞馬技研有限公司
Make water alive
Matala Water Technology CO.,Ltd

一般公差	V	
0.5 ~ 6 以下	±0.10	±0.30
6 ~ 30 以下	±0.20	±0.50
30 ~ 120 以下	±0.30	±0.70
120 ~ 315 以下	±0.50	±1.20
315 ~ 1000 以下	±0.80	±2.00
1000 ~ 2000 以下	±1.20	±2.50

核准 APPROVE		單位 UNITS	MM	材質 MATERIAL	
審查 CHKD		比例 SCALE	1:1	表面處理 FINISH	
繪圖 DRAWN	KIMI	日期 DATE	2021.06.04	熱處理 H,R,C	
		新設於 FIRST USED ON.	Spectrum UVC		

圖名 TITLE	SS-L40W/SS-L75W BOM		
零件料號 PARTA NO.	SSAB100014/SSAB100015		
序號 SHEET:		版次	2.0